A 928 000 102

Dargestellt: Buchsengehaeuse 3-polig, Kod.1
DRAWN: FEMALE CONNECTOR 3-POLE, CODING 1

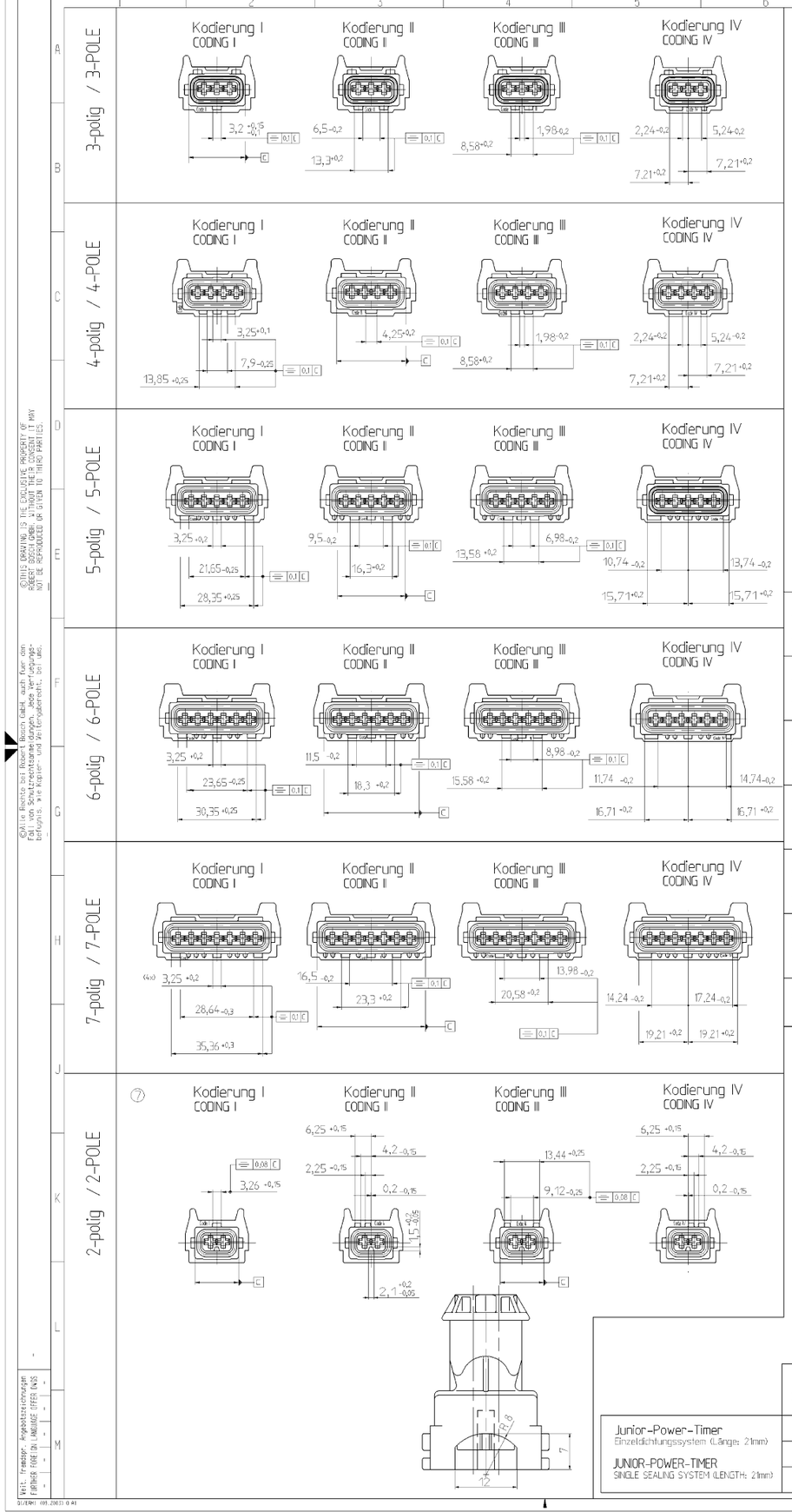

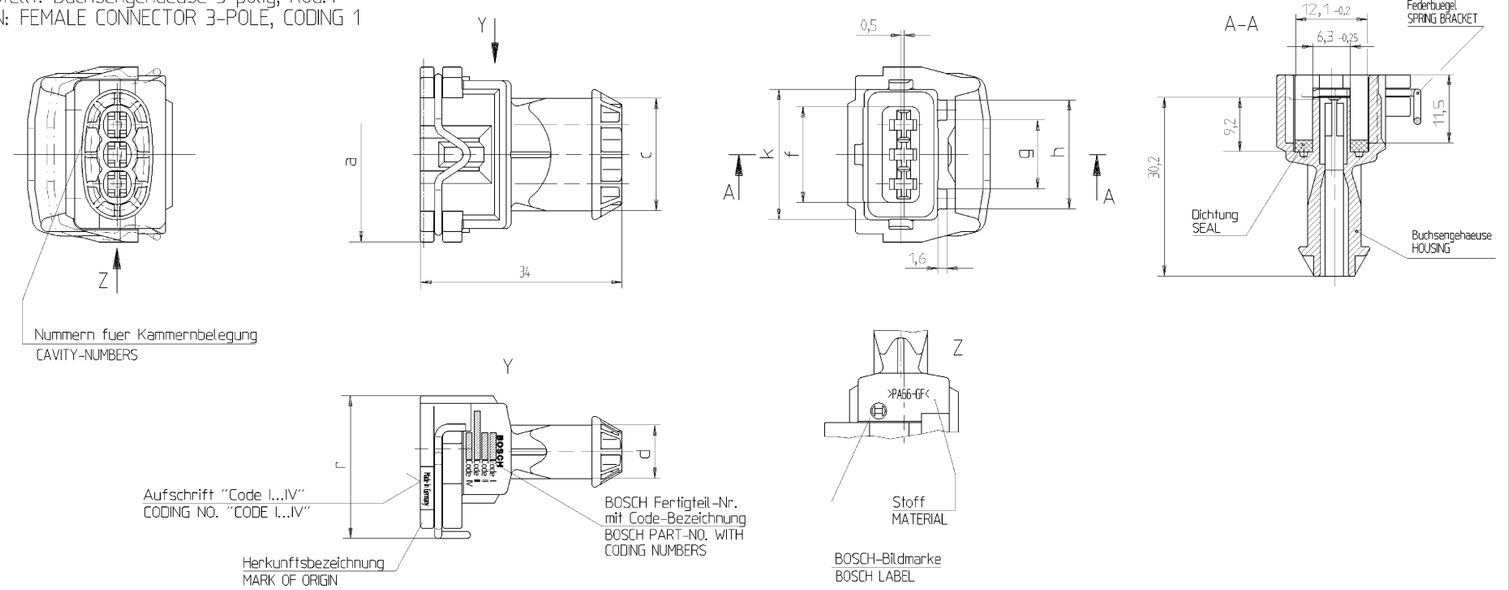

Standard – Ausführung / STANDARD – TYPE

		schwarz BLACK	schwarz BLACK	schwarz BLACK	schwarz BLACK		grau GREY	braun BROWN	lila LILAC	weiß WHITE	blau BLUE	rot RED	natur NATURAL
2-polig 2-POLE BOSCH	CODING-NO.	CODE I	CODE II	CODE III	CODE IV		CODE I				CODE I		
	Fertigteil-Nr. PART-NUMBER 1 928 402 ...	... 571 ●	... 572 ●	... 573	... 574	Fertigteil-Nr. PART-NUMBER 1 928 40. ...	..3 268				..3 266 ●		
3-polig 3-POLE BOSCH	CODING-NO.	CODE I	CODE II	CODE III	CODE IV		CODE I	CODE I			CODE I		
	Fertigteil-Nr. PART-NUMBER 1 928 402 ...	... 579 ●	... 580	... 581	... 582	Fertigteil-Nr. PART-NUMBER 1 928 40. ...	..2 638 ●	..2 640 ●			..2 639 ●		
4-polig 4-POLE BOSCH	CODING-NO.	CODE I	CODE II	CODE III	CODE IV								
	Fertigteil-Nr. PART-NUMBER 1 928 402 ...	... 587 ●	... 588	... 589	... 590	Fertigteil-Nr. PART-NUMBER 1 928 40. ...							
5-polig 5-POLE BOSCH	CODING-NO.	CODE I	CODE II	CODE III	CODE IV		CODE I						
	Fertigteil-Nr. PART-NUMBER 1 928 402 ...	... 595 ●	... 596	... 597	... 598	Fertigteil-Nr. PART-NUMBER 1 928 40. ...	..2 840 ●						
6-polig 6-POLE BOSCH	CODING-NO.	CODE I	CODE II	CODE III	CODE IV								
	Fertigteil-Nr. PART-NUMBER 1 928 402 ...	... 603 ●	... 604	... 605	... 606	Fertigteil-Nr. PART-NUMBER 1 928 40. ...							
7-polig 7-POLE BOSCH	CODING-NO.	CODE I	CODE II	CODE III	CODE IV								
	Fertigteil-Nr. PART-NUMBER 1 928 402 ...	... 611	... 612	... 613	... 614	Fertigteil-Nr. PART-NUMBER 1 928 40. ...							

Bei Bestellung ist immer die Fertigteil-Nr. des Steckers mit entsprechendem Code der Standard-Ausfuehrung und die gewuenschte Farbe anzugeben.
IN CASE OF ORDER ALWAYS INDICATE THE FINISHED PART NO. OF THE PLUG WITH THE CORRESPONDING CODE OF THE STANDARD VERSION AND THE COLOUR REQUIRED.

⑦

Polzahl POLE-NUMBER	2	3	4	5	6	7
a ± 0,8	24,6	29,6	34,6	39,6	44,6	49,6
c	14	19	24	29	34	39
d ± 0,3	9	9	10	10	11	11
f -0,5	11,2	16,2	21,2	26,2	31,2	36,2
g -0,25	——	11,62	11,62	11,69	11,69	11,69
h +0,25 bei 7-polig AT 7-POLE +0,3	——	18,38	23,18	25,7	30,7	35,7
k -0,05 -0,2	16,9	21,9	26,9	31,9	36,9	41,9
r ± 2	——	24,4	24,4	24,4	24,4	24,4

Aussenmasse = Groesstwerte
Innenmasse = Kleinstwerte

OUTSIDE-DIMENSIONS = MAXIMUM-RATINGS
INSIDE-DIMENSIONS = MINIMUM-RATINGS

Grat max.0,2 hoch zulaessig
MAXIMUM BURR 0,2 ALLOWED

Form-Lage-u. Winkeltoleranzen
DIN 7168-Am (N 13 BL 92-92/1)

NOT MENTIONED TOLERANCES
IN ACCORDANCE TO :
DIN 7168-Am (N 13 BL 92-92/1)

Kammermasse nach Bosch-Norm, ausgehend fuer
AMP Junior-Power-Timer-Kontakt entsprechend Tabelle

CAVITY DIMENSIONS TO BOSCH STANDARD
FOR AMP JUNIOR-POWER-TIMER-CONTACTS SEE INDEX

Kodierungen "1" sind Standardkodierungen.
CODE "1" IS STANDARD CODE

Stoffe: Buchsengehaeuse: PA 6 6 mit 30% GF
Dichtring: Weichgummi-Silikon MVQ (Shore A Hoerte 40 ± 5)
Buegelfeder: hochlegierter Federstahl

MATERIAL: CONTACT HOUSING : PA 6 6 WITH 30% GF
SEAL: SILICON MVQ (SHORE A 40 ± 5)
SPRING BRACKET: HIGH-ALLOY SPRINGSTEEL

Teile zeigen unabhaengig von der Farbe immer die Fertigteil-Nrn. von der Standard-Ausfuehrung des Steckers mit entsprechender Polzahl.

PARTS ALWAYS SHOW THE FINISHED PART NO. OF THE BLACK VERSION OF THE CONNECTOR WITHOUT THE CORRESPONDING POLE NUMBER, REGARDLESS OF THE COLOUR.

Bei Festlegung des Einbauortes des entsprechenden Aggregates oder Geraetes Platzbedarf fuer Entriegelungsbewegung der Feder beruecksichtigen

WHEN DETERMINING THE PLACE OF INSTALLATION OF THE RESPECTIVE UNIT OR DEVICE, PLEASE CONSIDER THE ROOM REQUIRED FOR THE UNLOCKING MOVEMENT OF THE SPRING.

Gleichfarbige Stecker mit unterschiedlicher Kodierung sind bei gleicher Polzahl nur bei schwarzer Ausfuehrung zulaessig.

PLUGS OF THE SAME COLOUR BUT WITH DIFFERENT CODING AND THE SAME NUMBER OF POLES ARE ONLY PERMITTED IN BLACK.

● Werkzeug vorhanden
TOOL EXISTING

⑦

Maße im Grund gemessen.
DIMENSIONS MEASURED AT THE GROUND
[.....] = Hilfsmass
= HELP-MEASUREMENT

Steckverbindung mit Clip-Befestigung siehe A 928 000 019
CONNECTOR WITH CLIP-FASTENING SEE A 928 000 019

Zugehörige TKU Y 280 K02 045
TECHNICAL CUSTOMER DOCUMENTATION Y 280 K02 045

Kontakte mit AMP-Nummern CONTACTS WITH AMP-NO.

	Leiter-Typ CABLE TYPE	Querschnitts-Bereich A/mm² WIRE SIZE RANGE mm²	Isolier-Ø D/mm INSULATION-DIA mm	Bestell-Nr. Bandausführung PART-NO. STRIP FORM	Kontakt-beschichtung CONTACT FINISH	Einzelader-abdichtung SINGLE WIRE SEAL	Blind-stopfen DEAD END PLUG	Material u. Oberfläche MATERIAL AND FINISH
Junior-Power-Timer Einzeldichtungssystem (Länge: 21mm)	FLR	0,2 ... 0,35	1 ... 1,6	929 941	-1/-3/2-1	963294-1	828 904-1	-1 = CuFe2, vorverzinnt CuFe2, PRE-TIN PLATED
JUNIOR-POWER-TIMER SINGLE SEALING SYSTEM (LENGTH: 21mm)	FLR	0,5 ... 1	1,2 ... 2,1	929 939	-1/-3/2-1	963293-1	828 904-1	-3 = CuSn4, vorverzinnt CuSn4, PRE-TIN PLATED
	FLR	1,5 ... 2,5	2,2 ... 3	929 937	-1/-3/2-1	963292-1	828 905-1	2-...-1 = CuSn4, Kontaktzone vergoldet 0,8µm CuSn4, CONTACT AREA GOLD PLATED 0,8µm

Nr. NO	Aenderung CHANGE	gez. DWN.	geaettig VALID	gepr. CHK.
7	Ueberarbeitet/CORRECTED	Dn	21.03.2007	Dn

Dokumentenart/ DOCUMENT TYPE AGZ

Nicht tol. Masse NON TOLERANCED DIMENSIONS ± 0.5 mm, ± 2.5 °

	Datum/DATE	Name/NAME
gez/DWN	08.10.1996	Ek/
gep/CHK	08.10.1996	Ek/
ges/APP	08.10.1996	Sth

Original: GS-CP/ENG2

DIN A1 CAT

BOSCH

Ers.f./REPLACES A 928 000 102 v.0 | Ers.d./REPLAC.BY -

Massstab SCALE 2:1 (1:1,5:1) | Gewicht WEIGHT -

Angebots-zeichnung | OFFER DRAWING

Benennung/— TITLE
Buchsengehaeuse 2-7 polig
FEMALE CONNECTOR 2-7 WAY

Nr./ NO. A 928 000 102 | de/en | Blatt SHEET 1 | 1 Bl/Sh

Ausfuehrungsanleitung N124 D11/1 beachten!

OBSERVE INSTRUCTIONS FOR FILLING OUT N124 D11/1

©Alle Rechte bei Robert Bosch GmbH, auch fuer den Fall von Schutzrechtsanmeldungen. Jede Verfuegungsmacht wie Weitergabe- und Vervielfaeltigungsrecht liegt bei uns.

©THIS DRAWING IS THE EXCLUSIVE PROPERTY OF ROBERT BOSCH GMBH. WITHOUT THEIR CONSENT IT MAY NOT BE REPRODUCED OR GIVEN TO THIRD PARTIES.

Weit. Freisatze: Angebotszeichnungen
FURTHER FREE DIN LANGUAGE OFFER DWGS

D/EMAT 000.2003 0 A4